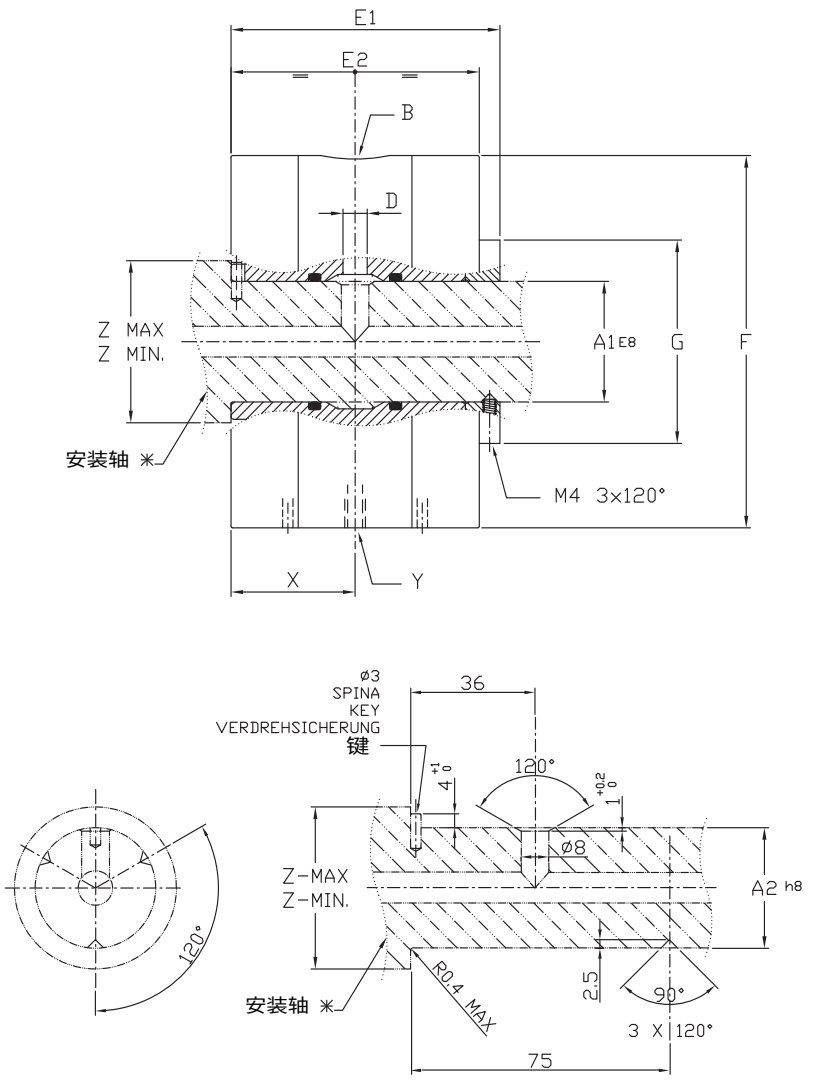

型号 *Ordering Code*	单一通路 *Single passage unions*												
	ø A1 E8	ø A2 h8	B	ø D	E1	E2	ø F	ø G	X	Y	ø Z MIN.	ø Z MAX.	KG.
R08-1302-F28	28	28	G 1/4"	5	78	72	108	59	36	M6	35	55	3
R08-1302-F35	35	35	G 1/4"	5	78	72	108	59	36	M6	42	55	3
R08-1302-F40	40	40	G 1/4"	5	78	72	108	59	36	M6	47	55	3